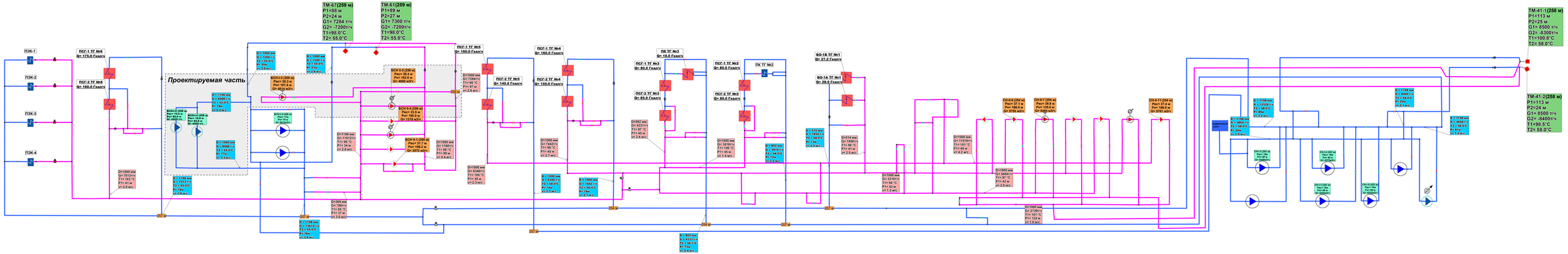Приложение Б - Расчетная принципиальная схема сетевых трубопроводов МТЭЦ-4. Реконструкция БСН